clignotement LED et générateur de fumée
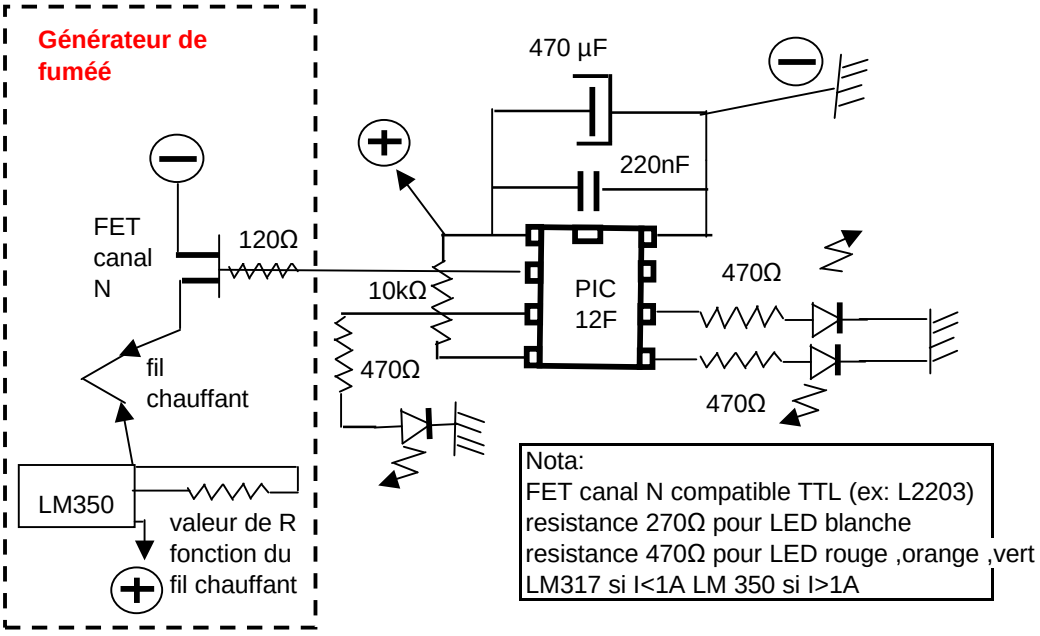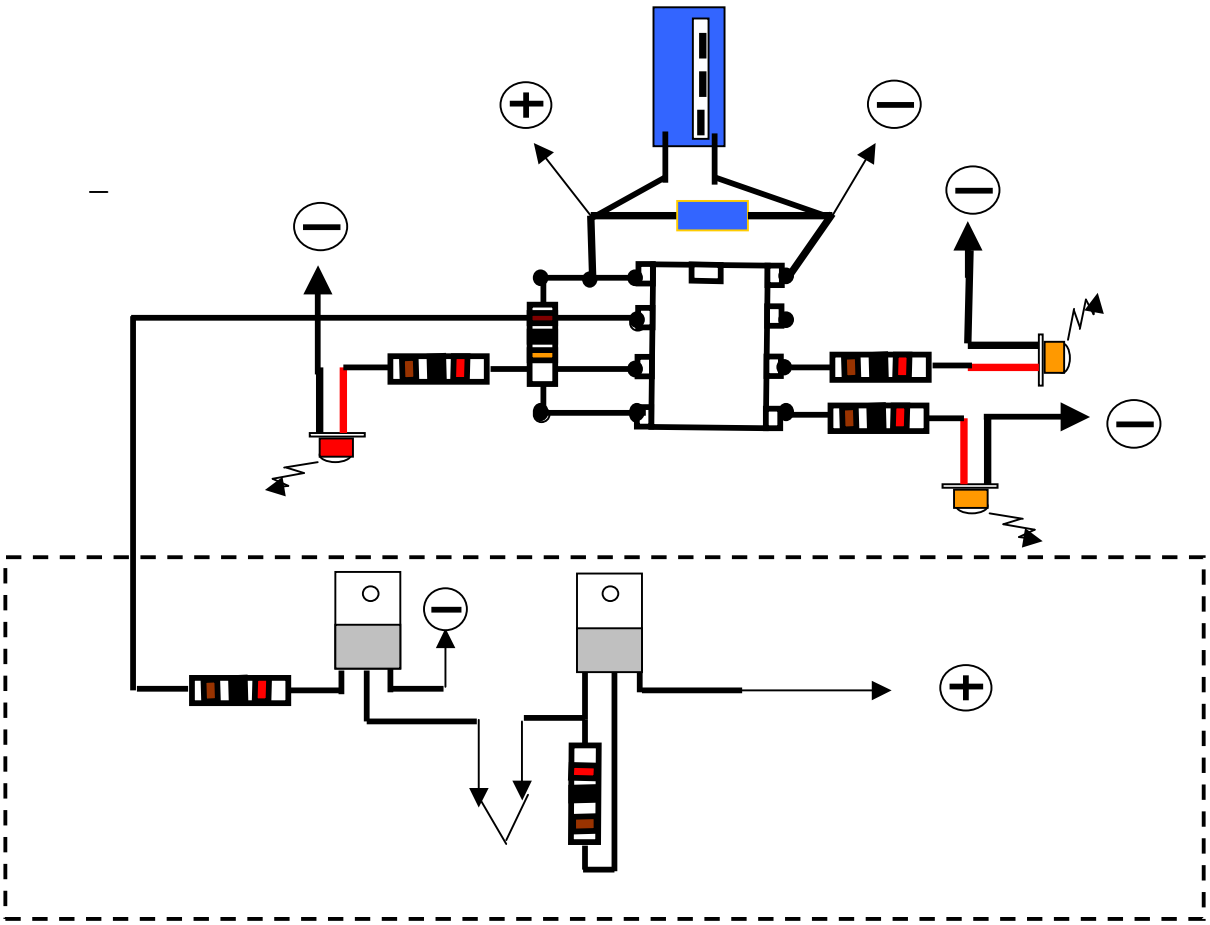
Schémas théorique